כל הזכויות שמורות לחברת
"שחם,אריכא ובניו בע"מ".
אין לצלם,להעתיק או לפרסם
מצעי שהוא,ללא רשות בכתב מחברת
"שחם,אריכא ובניו בע"מ".

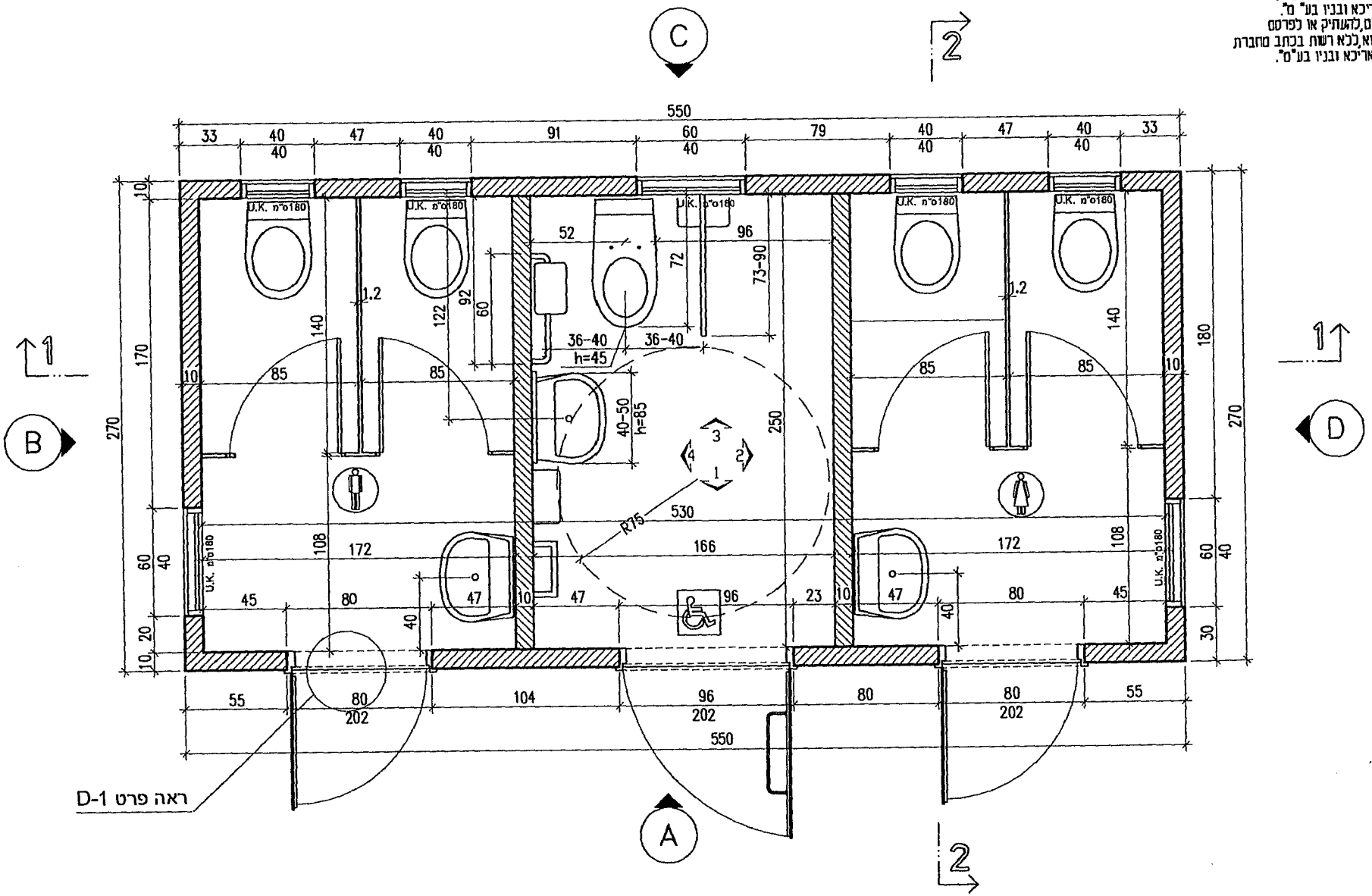

מהדורה	ז	תאריך	01.08.2019		שם	חתימה	תאריך אישור
עמוד מספר	מתוך	עמודים		ערך	איגור		
יח מידה	ס"מ	ק"מ	ללא	בדק	אדוארד		
טולרנס כללי				אישר			

שם מוצר	מואב		
מפרט	7858		
מספר שרטוט	7858.000	אדריכלות	

שחם אריכא
יכא ובניו בע"מ רח' העמל 35 ,אזה"ת חקלה אשדוד 77606
טל':08-8563635,08-8562432:פקס

כל הזכויות שמורות לחברת
"שחם,אריכא ובניו בע"מ".
אין לצלם,להעתיק או לפרסם
מסמך זה,כולו או חלקו,ללא רשות בכתב מחברת
"שחם,אריכא ובניו בע"מ".

לוחית לוגו מתכת
למבני בטון

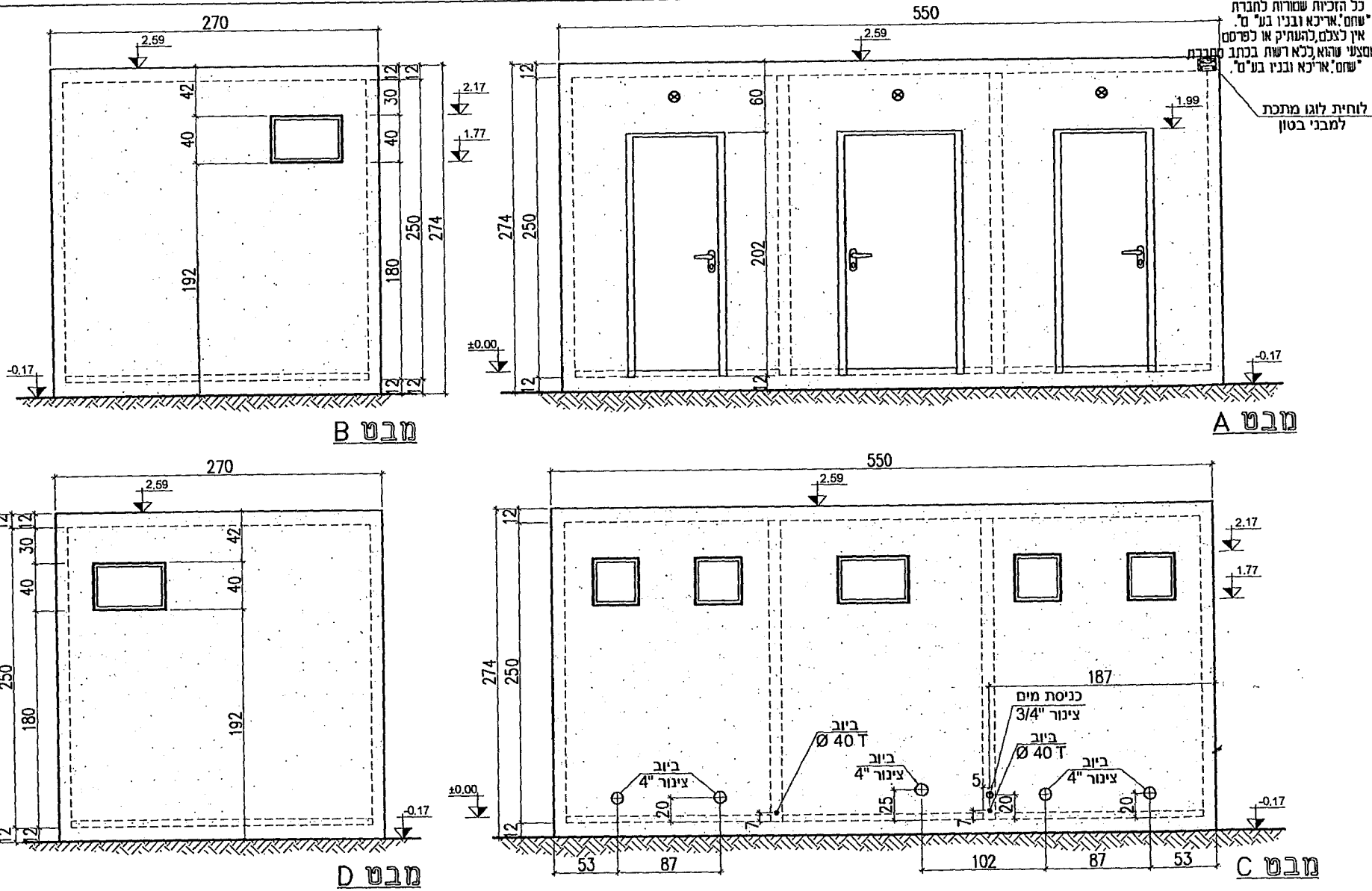

מהדורה	ט	תאריך	21.08.2019		שם	חתימה	תאריך אישור
עמוד מספר	מתוך	עמודים		ערך	ודים		
יח מידה	ס"מ	ק"מ	ללא	בדק	אדוארד		
טולרנס כללי				אישר			

שם מוצר	מואב		
מפרט	7858		
מספר שרטוט	7858.001	חזיתות	

שחם אריכא
אריכא ובניו בע"מ רח' חעמל 35, אזה"ת חקלח אשדוד 77606
טל': 08-8563535, פקס: 08-8562432